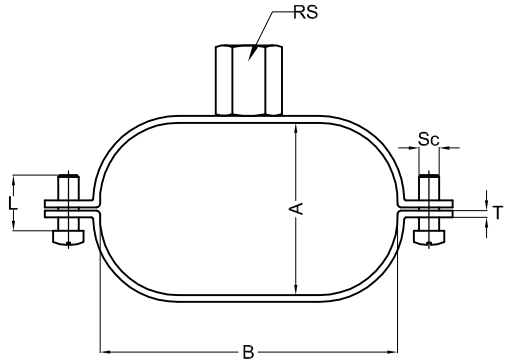

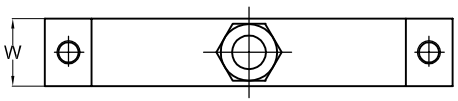

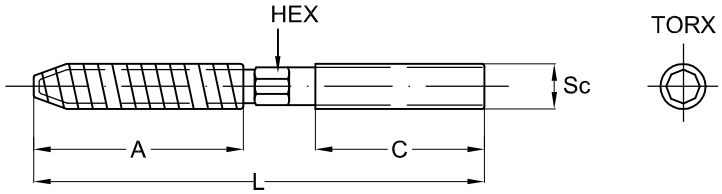

Artikel Nummer / Part Number	ww 050152	ww 050154
Material	Stahl / Steel	Stahl / Steel
Oberfläche / Finish	Galvanisier / Electro- galvanized	Galvanisier / Electro- galvanized
Gewindeanschluss / Rod Size (RS)	M 8 / M 10	M 8 / M 10
A	51 mm	58 mm
B	88 mm	108 mm
Breite / Width (W)	20 mm	20 mm
Dicke / Thickness (T)	2 mm	2 mm
Gewinde / Screw Diameter (Sc)	M 6	M 6
Länge / Screw Lenght (L)	20 mm	20 mm
Verpackungseinheit / Standard Packaging Quantity		

Artikel Nummer / Part Number	
Material	Stahl / Steel
Oberfläche / Finish	Galvanisier / Electro- galvanized
Gewindeanschluss / Rod Size (RS)	M 8 / M 10
A	40 mm
C	30 mm
Breite / Width (W)	20 mm
TORX	T 25
Gewinde / Screw Diameter (Sc)	M 8
Länge / Screw Lenght (L)	80 mm
Verpackungseinheit / Standard Packaging Quantity	

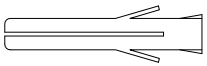

Artikel Nummer / Part Number	
Material	Nylon
Ø / Screw Diameter	6 - 8
Länge / Lenght	50 mm
Bohrtiefe / Drill Hole Depth	60 mm
BohrerØ / Drill Bit Size	10 mm
Verpackungseinheit / Standard Packaging Quantity	

Technische Änderung vorbehalten Waterway GmbH, 47441 Moers. Alle Rechte vorbehalten.

Pos	Menge	Benennung	Teilenummer	Bemerkung
1				

WATERWAY
Das flexible Edelstahl-Installationsrohr
Waterway Engeneering GmbH
Bearfer Straße 100
47441 Moers
Tel. +49(0)2841/88320-0

	Datum	Name
Gezeichnet	10.03.2014	Krause
Geprüft		
Norm		

Rohrschellen Oval
Oval Pipe Clamp

ww050152 / ww050154

A4

Status | Änderung | Datum | Name

Die Zeichnung ist Eigentum der WATERWAY Engineering GmbH. Vervielfältigung und Weitergabe an Dritte ist nicht gestattet.